5. Свидетельство о приемке и упаковке.

Упаковщик _____
Мастер упаковки _____

Штамп (ОТК) _____
Дата выпуска «___» _____ **20__ г.**
Дата продажи «___» _____ **20__ г.**

6. Гарантийные обязательства.

6.1. Предприятие-изготовитель гарантирует надежную работу шкафа при соблюдении потребителем условий эксплуатации, правил хранения и транспортировки, указанных в данном руководстве.
6.2. Завод принимает претензии по качеству в течение 12 месяцев с момента продажи.
6.3. В тексте и цифровых обозначениях данного руководства могут быть допущены опечатки. Если после прочтения руководства у Вас останутся вопросы по работе и эксплуатации изделия, обратитесь к продавцу для получения разъяснений.
6.4. Предприятие оставляет за собой право без предварительного уведомления покупателя вносить изменения в конструкцию, комплектацию или технологию изготовления изделия с целью улучшения его свойств.
6.5. При предъявлении рекламаций необходимо приложить «Свидетельство о приемке и упаковке».
6.6. Предприятие-изготовитель не несет ответственности за не соблюдение условий эксплуатации, правил хранения и транспортировки.

Изготовитель: Россия г. Руза Московской обл., Волоколамское шоссе 17
ООО “Завод металлоизделий”
Тел (495) 122-25-85
E-mail: mailto:info@zavodzmi.ru web-сайт: www.zavodzmi.ru
№23 Ред. 19.09.2022

ЗАВОД МЕТАЛЛОИЗДЕЛИЙ

Паспорт-инструкция по сборке
Шкафы архивные серии А

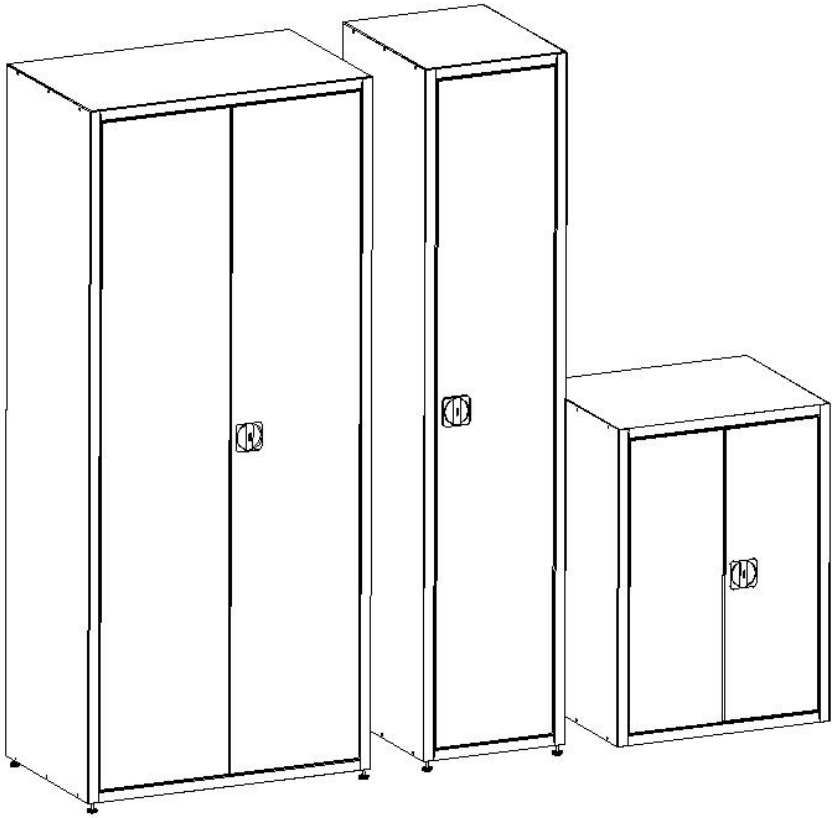

Благодарим Вас за покупку нашей продукции

1. Назначение и особенности конструкции.

1.1 Шкаф сборный металлический предназначен для хранения предметов и документации в помещениях закрытого типа.
1.2 Шкафы изготовлены из листовой стали и окрашены качественной порошковой краской. Цвет - RAL 7035. Порошковое покрытие изделия допускает проведение влажной уборки. Не допускается для уборки применять моющие средства, содержащие абразивы.
1.3 Перед эксплуатацией шкафа необходимо внимательно ознакомиться с данным паспортом и инструкцией по сборке шкафа.
1.4 Запрещается использовать шкаф, собранный с отступлениями от инструкции по сборке.
1.5 Запрещается использовать шкаф в горизонтальном положении.
1.6 Шкаф должен устанавливаться на горизонтальной площадке.
1.7 Изделие хранить в упакованном виде при температуре от -40С до +40С и относительной влажности не более 70 %.
1.8 Изделие не требует технического обслуживания в процессе эксплуатации.

2. Основные технические характеристики.

Технические характеристики	Шкаф А-6	Шкаф А-6/400	Шкаф А-8	Шкаф А-8/400	Шкаф А-8/0,5
Масса не более, кг	38,0	34,0	44,0	40,0	33,0
Габаритные размеры: (ВхШхГ), мм	1850x600x500	1850x600x400	1850x800x500	1850x800x400	1850x400x500

	Антресоль			
Технические характеристики	к шкафу А-6	к шкафу А-6/400	к шкафу А-8	к шкафу А-8/400
Масса не более, кг	20,0	18,0	22,0	20,0
Габаритные размеры: (ВхШхГ), мм	850x600x500	850x600x400	850x800x500	850x800x400

3. Комплектация шкафов и антресолей.

№	Наименование	Шкафы			Антресоль	
		А-6 (А-6/400)	А-8 (А-8/400)	А-8 (А-8/0,5)	к шкафу А-6 (А-6/400)	к шкафу А-8 (А-8/400)
1	Стенка боковая, шт.	2	2	2	2	2
2	Стенка задняя, шт.	2	2	1	2	2
3	Соединитель, шт.	1	1	-	1	1
4	Дверь левая, шт.	1	1	-	1	1
5	Дверь правая, шт.	1	1	1	1	1
6	Полка, шт.	3	3	3	1	1
7	Крыша, шт.	1	1	1	1	1
8	Дно, шт.	1	1	1	1	1
9	Заклёпка, шт.	40	40	36	32	32
10	Замок ригельный, шт.	1	1	1	1	1
11	Ригель, шт.	2	2	2	2	2
12	Ножка регулируемая, шт.	4	4	4	-	-
13	Полкодержатель, шт.	12	12	12	4	4
14	Петля 5х30 (комплект), шт.	2	2	1	2	2
15	Втулка направляющая, шт.	2	2	2	2	2
16	Паспорт-инструкция по сборке, шт.	1	1	1	1	1

4.7. Установить в правую дверь ригельный замок и направляющие втулки.
Вставить поочерёдно оба ригеля конусом в отверстия направляющих втулок (Рис.7а).
При установке замка 4 защелки на корпусе должны надежно закрепиться на двери.
Выкрутите центральный винт замка и соберите как показано на рисунке, вставив 2 ригеля в замок (Рис.7б).

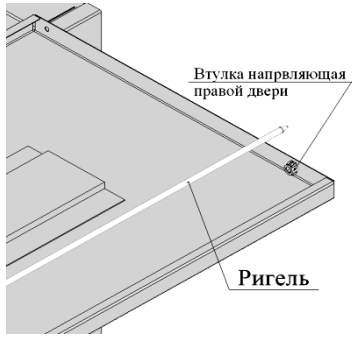

Рис. 7а

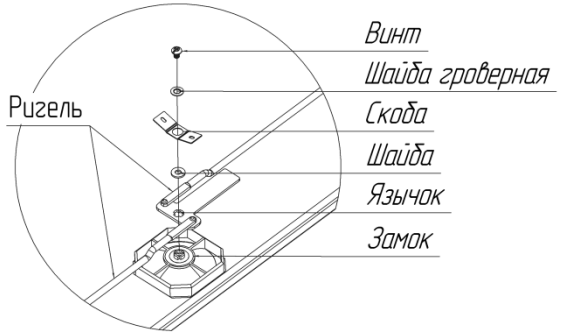

Рис. 7б

4.8. Компенсировать неровности пола и равномерность зазора двери(-ей) необходимо при помощи ножек.

Шкаф готов к эксплуатации

4.4. Ввернуть регулируемые ножки в дно и установить шкаф вертикально.

4.5. Согнуть и установить полкодержатели в отверстия боковых и задних стенок (Рис.4). Установить полки в шкаф.

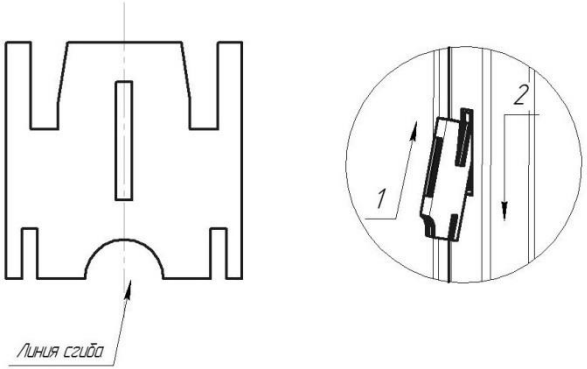

Рис.4

4.6. Для установки двери необходимо в дно шкафа установить пластиковый шип, а в крышу установить втулку петли.
В нижней части установите дверь на пластиковый шип, а в верхней части закрепите дверь на ось петли, вставив ее во втулку петли (Рис.5).

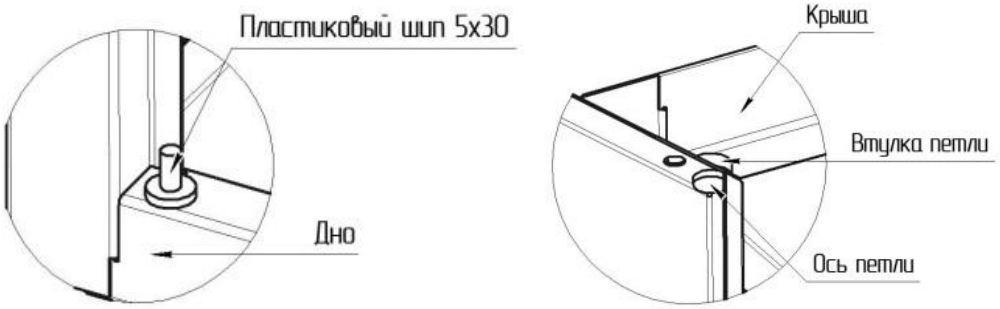

Рис.5

Сборочные детали по позициям:

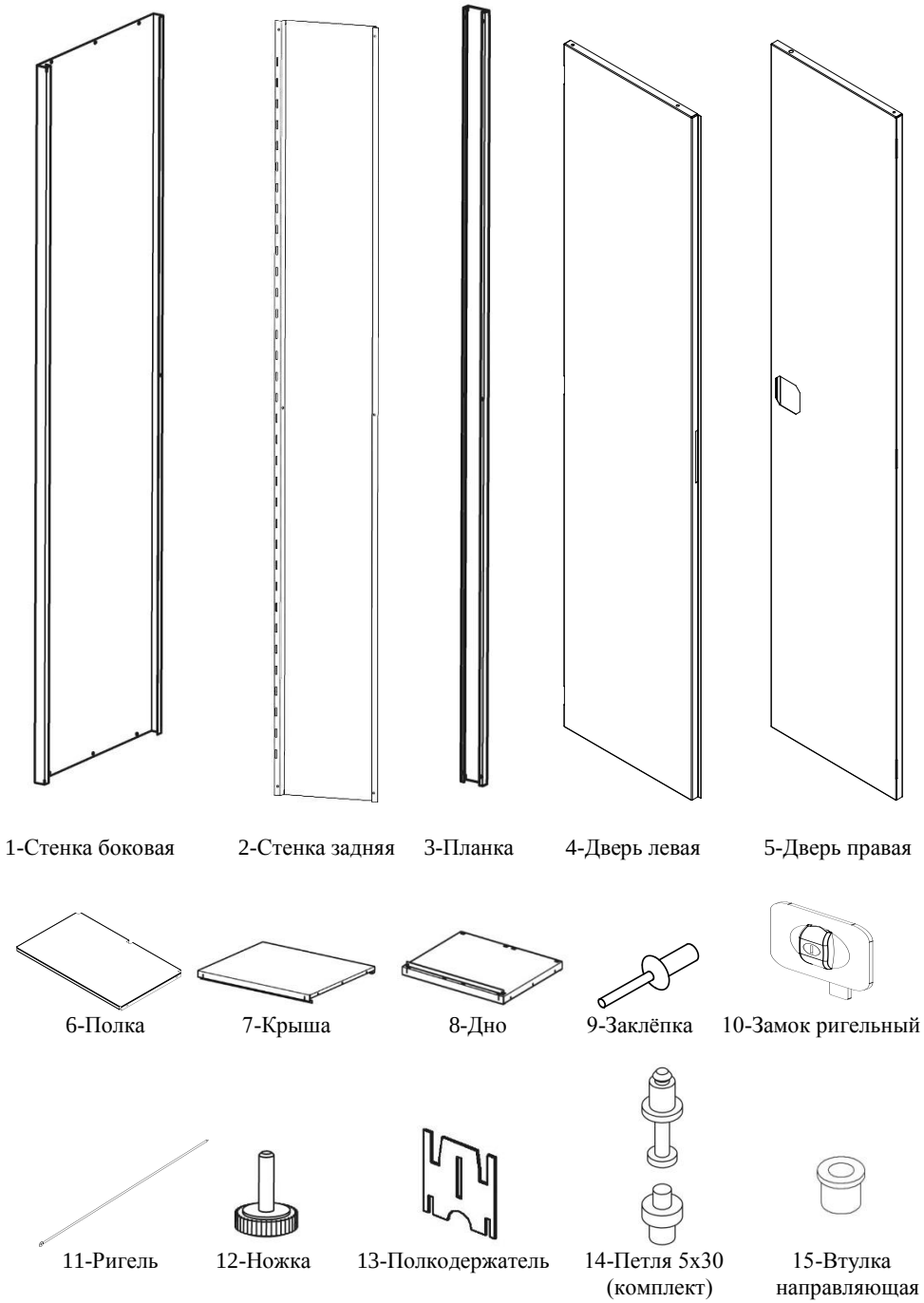

4. Инструкция по сборке шкафа.

Аккуратно вскрыть упаковку. Проверить комплектность поставки.

Порядок сборки шкафа:

4.1. Приклепать задние стенки через центральные отверстия к планке (Рис.1).

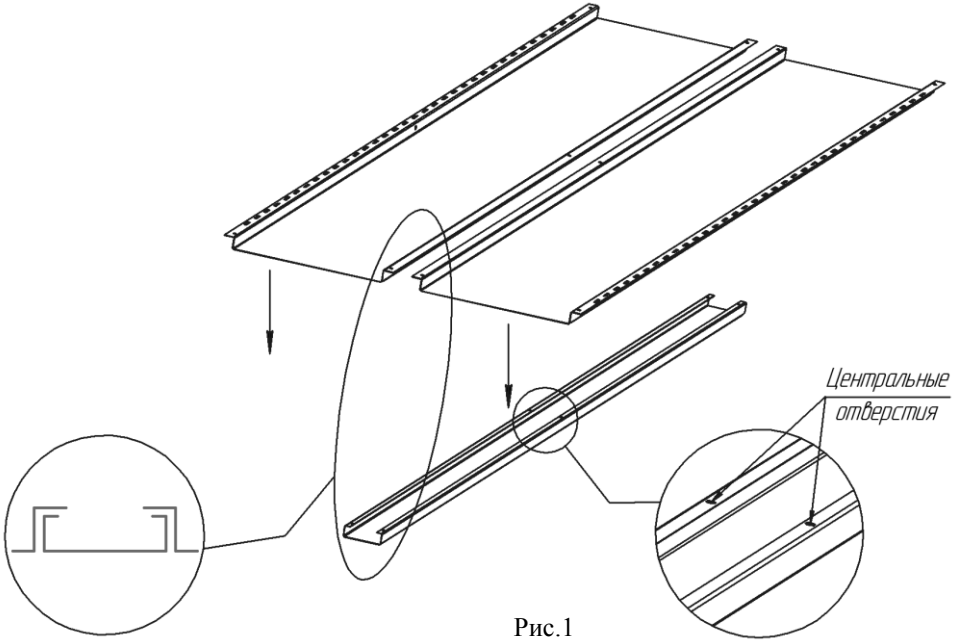

Рис.1

4.2. Соединить боковые стенки и заднюю часть шкафа с помощью заклепок через центральные отверстия в задних стенках (Рис.2).

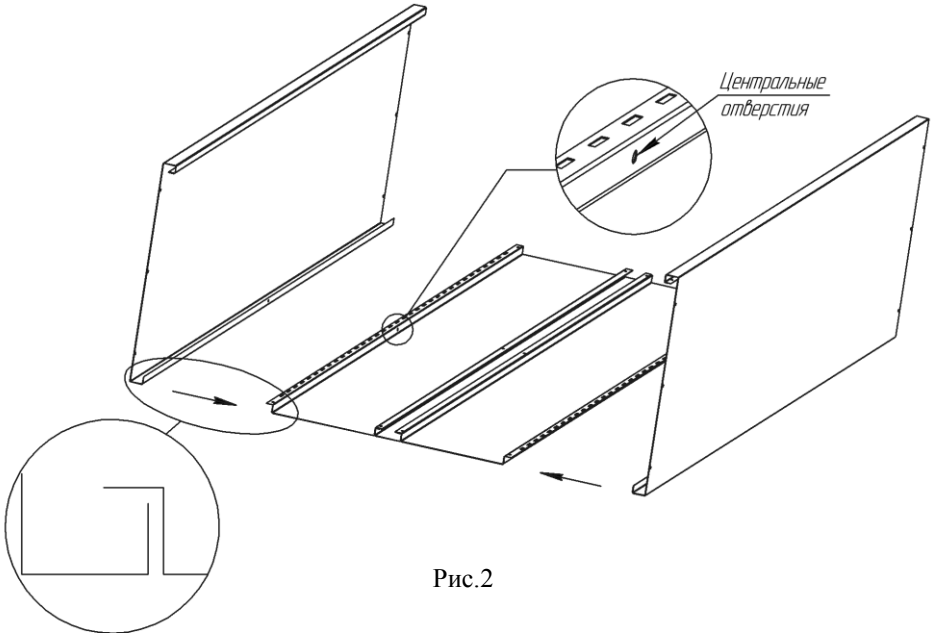

Рис.2

4.3. Установить крышу и дно. Приклепать к боковым стенкам. Внешние стороны крыши и дна должны касаться внутренних сторон боковых стенок (Рис.3).

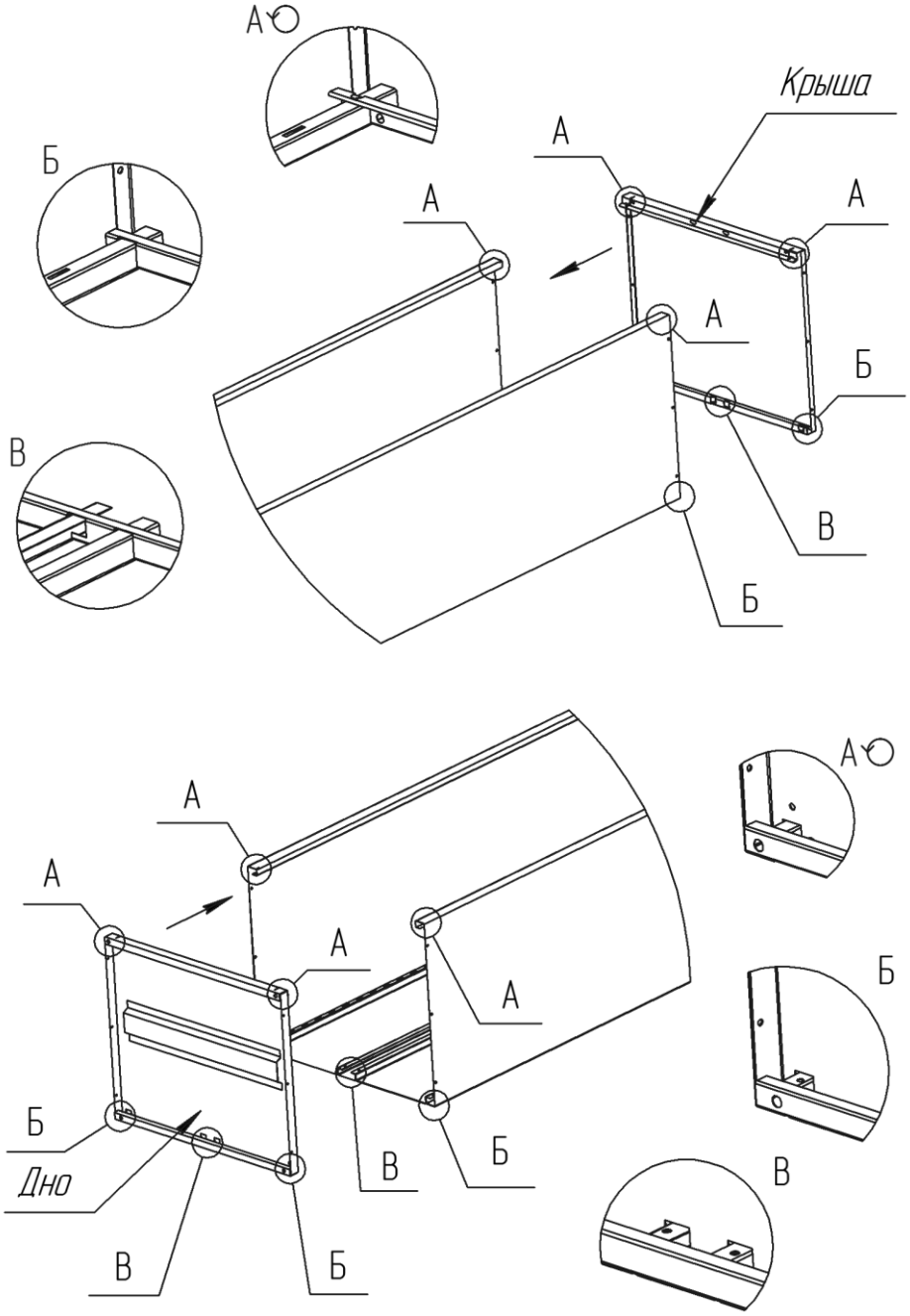

Рис.3